# MARINE NATIONALE

# AIGLE

## Contre Torpilleur de 2480 t*

## ARMEMENT GENERAL ... MATURES

Echelle 1/100



VUE TRANSVERSALE DU MAT AR

VUE DE L'AR

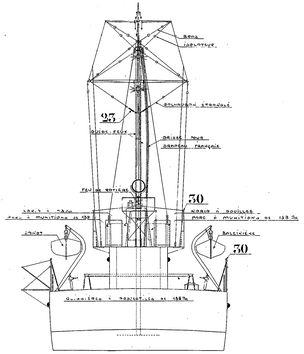

VUE TRANSVERSALE DU MAT AV

VUE DE L'AR

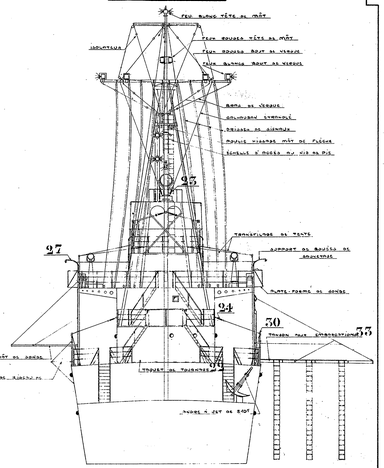

LEGENDE

| REPERE | DESIGNATION |
|---|---|
| 1 | ÉCUBIER DE REMORQUE AV |
| 2 | ÉCUBIER DE REMORQUE AR |
| 3 | CHUMMARD À 2 BOULEAUX |
| 4 | CHUMMARD À 3 BOULEAUX |
| 5 | BITTE |
| 6 | BOSSOIR À GRENOBLES |
| 7 | BOSSOIR À VINGT |
| 8 | BOSSOIR POUR ÉCHELLES D'EMBARQ. |
| 9 | BOSSOIR AV EMBARQ. DES TORPILLES |
| 10 | POTENCE AV MANŒUVRE DES CÔNES DES TORPILLES |
| 11 | TOURET POUR MISSIÈRE DE 100 TX |
| 12 | TOURET POUR MISSIÈRE DE 89 TX |
| 13 | TOURET POUR MISSIÈRE DE 70 TX |
| 14 | TOURET POUR MISSIÈRE DE 38 TX |
| 15 | BOUCLE DE REMORQUE |
| 16 | PITON POUR BOSSE METALLIQUE |
| 17 | PITON POUR BOSSE EN CHANVRE |
| 18 | PITON À OEIL BIGORNE |
| 19 | PITON À BOUCLE |

| REPERE | DESIGNATION |
|---|---|
| 20 | PITON AV HAUBANS DE CHEMINÉES |
| 21 | PITON AR HAUBANS DE MATURE |
| 22 | TOURET DE TOURNAGE |
| 23 | BIGOTS POUR MÂTURE |
| 24 | PETIT BIGOTS DE GRAND-CORPS |
| 25 | GRAND BIGOTS |
| 26 | BIGOTS POUR HAUBANS DE CHEMINÉES |
| 27 | SUPPORT AV BOUGE DE BROUETTE |
| 28 | POTENCE CALIBRAGE ÉCHELLE DE COUPEE |
| 29 | MONTANT DE PAVITIÈRE |
| 30 | MONTANT DE TENTE |
| 31 | TANGON DE BIGOTS DE GRÉEMENT |
| 32 | POULIE ET TOURAN BIGOTS DE GRÉEMENT |
| 33 | TANGON POUR EMBARCATIONS |
| 34 | MÂT DE SONDE |
| 35 | CANDELIER FIXE |
| 36 | CANDELIER ESCAMOTABLE |
| 37 | CANDELIER ARTICULÉ |
| 38 | CROCHETS AV FILIÈRE DE TENTE |
| 39 | CROCHETS AV FILIÈRE DE GRAND-CORPS |

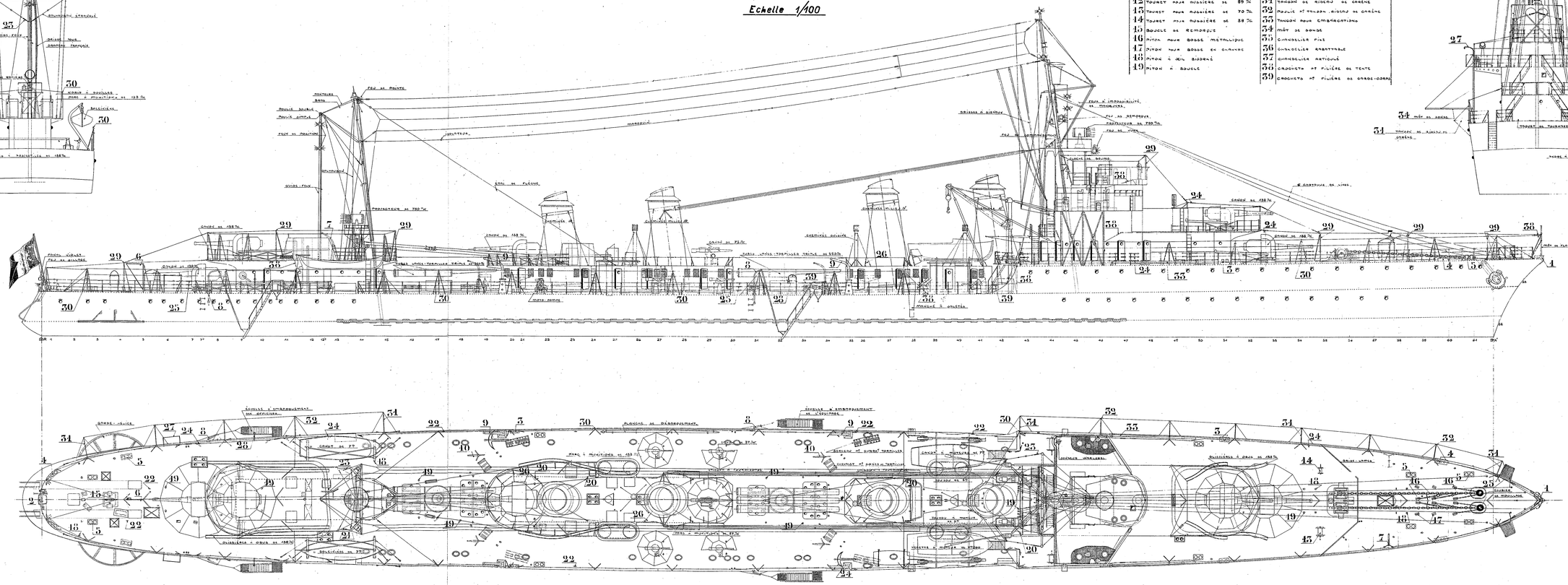

Certifié conforme à l'exécution.
Dunkerque, le 26 janvier 1933.
L'Ingénieur principal du Génie maritime, Villerelle